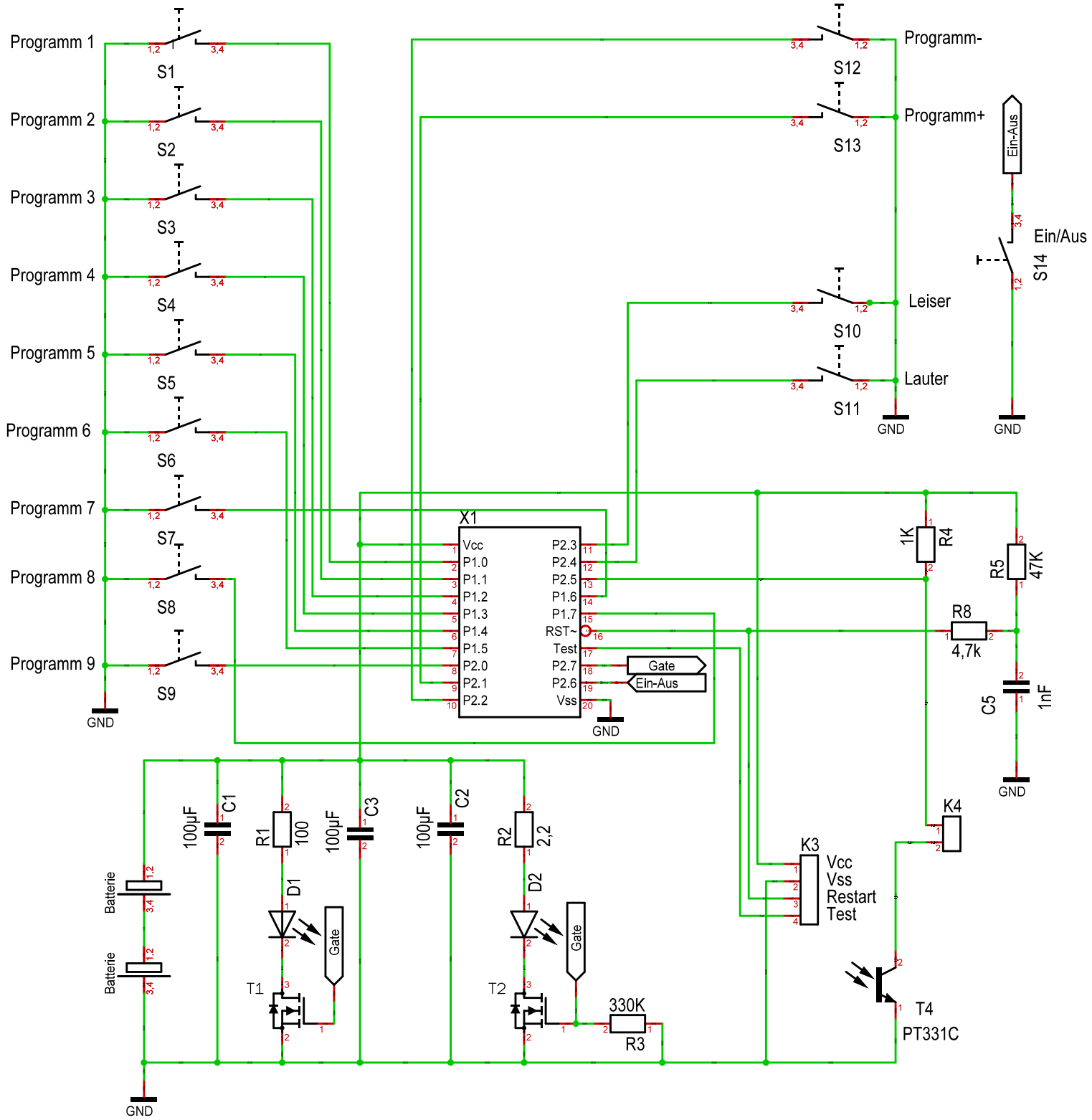
Programm 1
S1
Programm 2
S2
Programm 3
S3
Programm 4
S4
Programm 5
S5
Programm 6
S6
Programm 7
S7
Programm 8
S8
Programm 9
S9
GND
Programm-
S12
Programm+
S13
Ein-Aus
Ein/Aus
S14
Leiser
S10
Lauter
S11
GND
GND
X1
Vcc
P1.0
P1.1
P1.2
P1.3
P1.4
P1.5
P2.0
P2.1
P2.2
P2.3
P2.4
P2.5
P1.6
P1.7
RST~
Test
P2.7
P2.6
Vss
Gate
Ein-Aus
GND
1K
R4
R5
47K
R8
4,7k
C5
1nF
GND
K4
K3
Vcc
Vss
Restart
Test
T4
PT331C
100µF
C1
R1
100
D1
Gate
T1
100µF
C3
100µF
C2
R2
2,2
D2
Gate
T2
330K
R3
Batterie
Batterie
GND