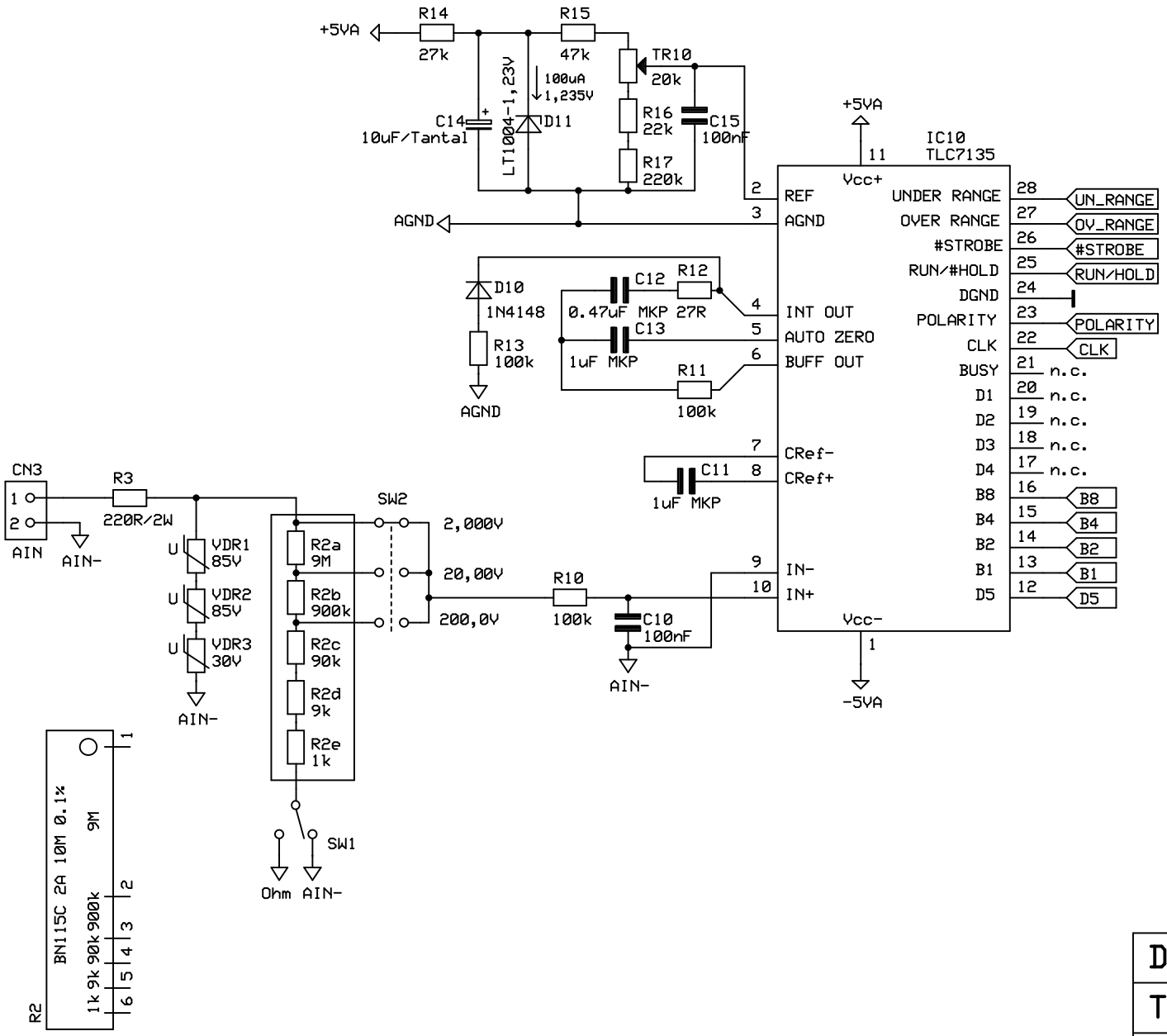

DC5PI		
TLC7135		
Uwe	Rev 1.02 13.06.2013	Page 1