Schaltung DCF77 Simulator

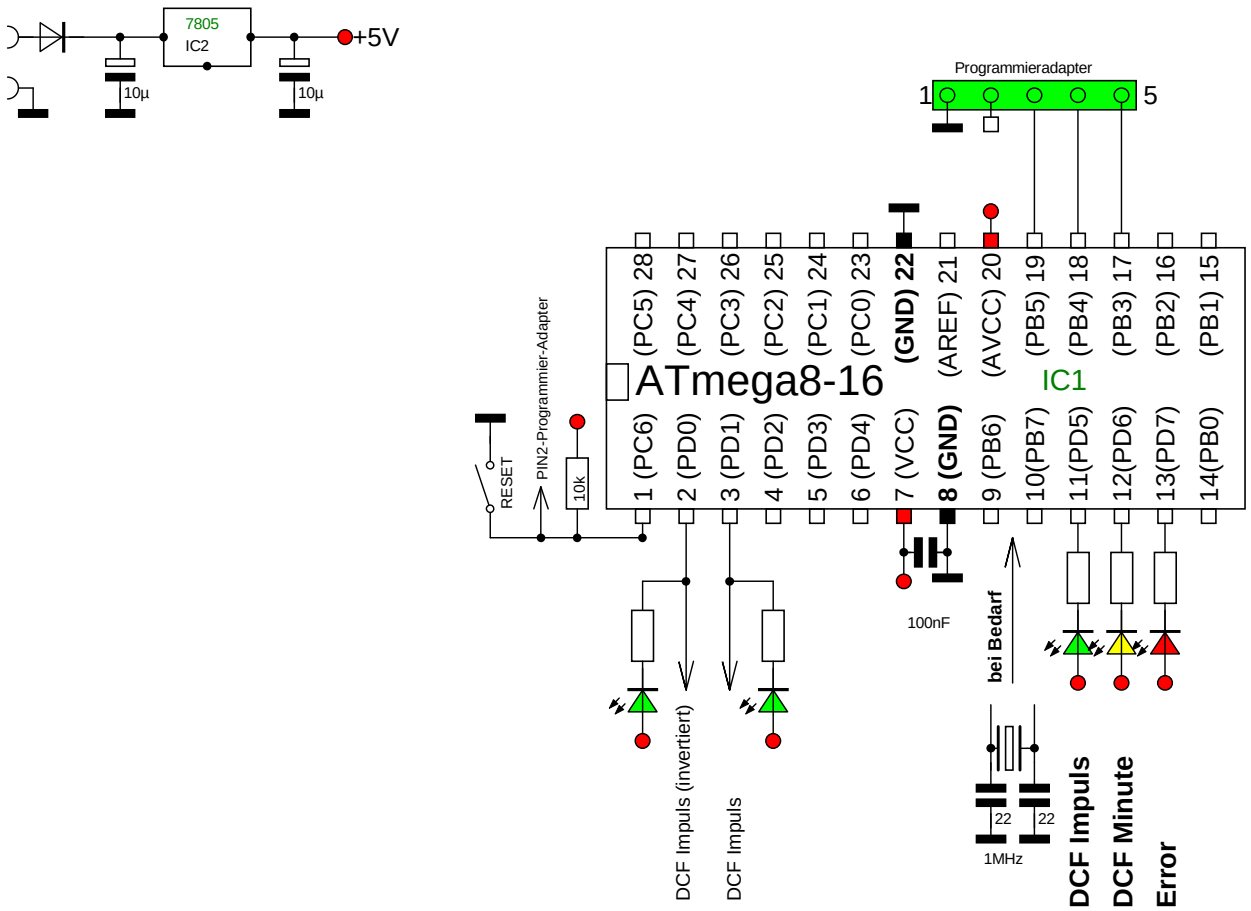

Bernhard.Erfurt@gmx.de

Version 1

06/2012